Professioneller Textsatz mit LaTeX

TeX und LaTeX

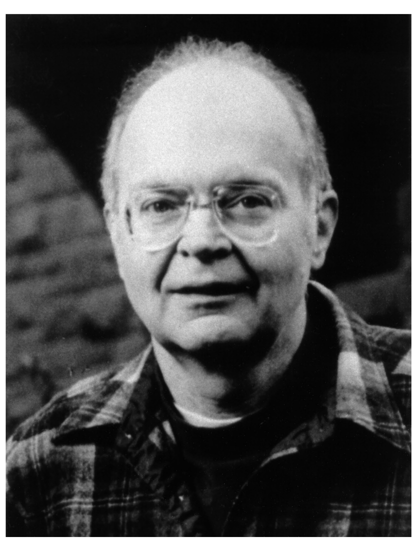

Abbildung: Prof. Donald Knuth, Stanford

- TeX: Textsatzprogramm, kein Schreibprogramm
- entwickelt von Donald E. Knuth aus Unzufriedenheit über den Textsatz Ende der 70er Jahre
- LaTeX: Makrosammlung, baut auf TeX auf, üblichste Art der Nutzung von TeX
- viele tausend Pakete mit Erweiterungen

LaTeX-Workflow

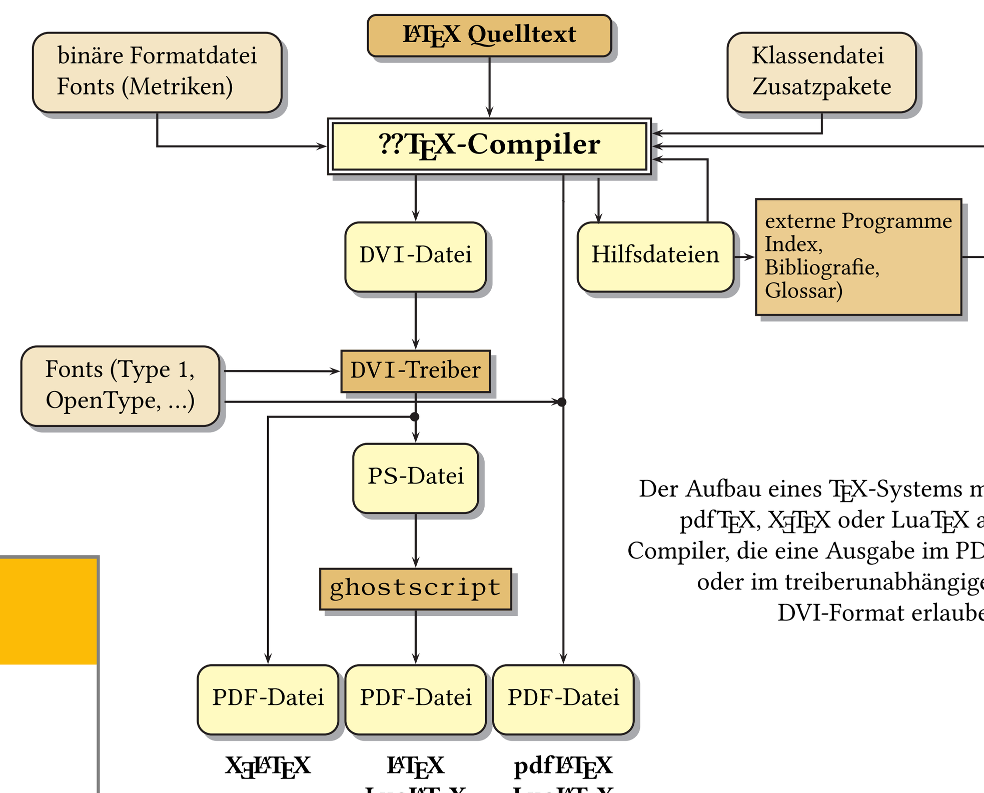

Der Aufbau eines TeX-Systems mit pdfTeX, XeTeX oder LuaTeX als Compiler, die eine Ausgabe im PDF- oder im treiberunabhängigen DVI-Format erlauben.

Ähnlichkeiten zu anderen Markup-Sprachen

```
<HTML>
<HEAD>
<TITLE>Hallo Welt
</TITLE>
</HEAD>
<BODY>
Hallo LaTeX!
</BODY>
</HTML>
```

```
\documentclass{article}
\begin{document}

Hallo \LaTeX!

\end{document}
```

- Umgebungen mit \begin{} und \end{}
- Befehle mit \<Befehlsname >
- Pflicht-Parameter in geschweiften Klammern
- optionale Parameter in eckigen Klammern [ ]
- Kommentare beginnen mit %

Abschlussarbeiten

1 Einleitung

1.2 Geladene Pakete

In diesem Abschnitt soll kurz erläutert werden, was die einzelnen Pakete und Definitionen bezwecken, die in der Präambel `preamble.tex` geladen werden. Eine intensive Erklärung kann nicht gegeben werden, dazu sei auf die entsprechende Literatur verwiesen.

```
\usepackage[utf8]{inputenc}
\usepackage[T1]{fontenc}
\usepackage{babel}
\usepackage{todonotes}
\usepackage{xcolor}
\usepackage{graphicx}
\usepackage{booktabs}
\usepackage{xspace}
\usepackage{subfig}
\usepackage{wrapfig}
\usepackage{paralist}
\usepackage{prettyref}
```

Referenzen einfügen!

Nicht-Lateinische Sprachen

柳宗元
《漁翁》

漁翁夜傍西巖宿，
曉汲清湘燃楚燭。
煙銷日出不見人，
欸乃一聲山水綠。
迴看天際下中流，
巖上無心雲相逐。

柳宗元
《渔翁》

渔翁夜傍西岩宿，
晓汲清湘燃楚烛。
烟销日出不见人，
欸乃一声山水绿。
回看天际下中流，
岩上无心云相逐。

A poem by Liǔ Zōng Yuán (柳宗元, 773–819), displayed on the left with traditional characters and on the right using "simplified" characters. The LaTeX CJK package interfaces nicely with Emacs/Mule, so that different character sets (Big5 for traditional characters, GB2312 for "simplified" characters) can be mixed within the same file. This is especially useful in this case, since the character 欸 *ǎi* is not part of the GB2312 character set, so I substituted the correct Big5 character on the right hand side. The input file was exported using the Emacs function `cjk-write-file` supplied by the CJK package and the resulting file was processed with pdfLaTeX.

Kritische Editionen

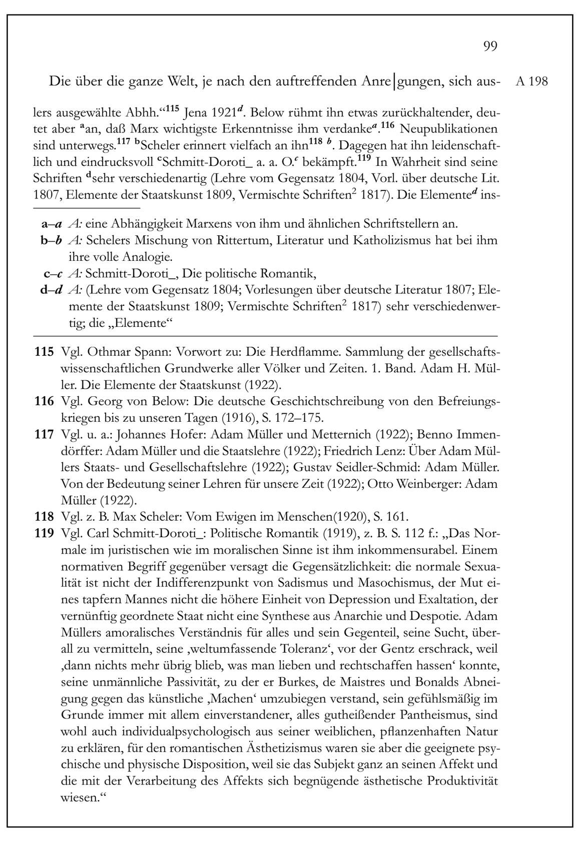

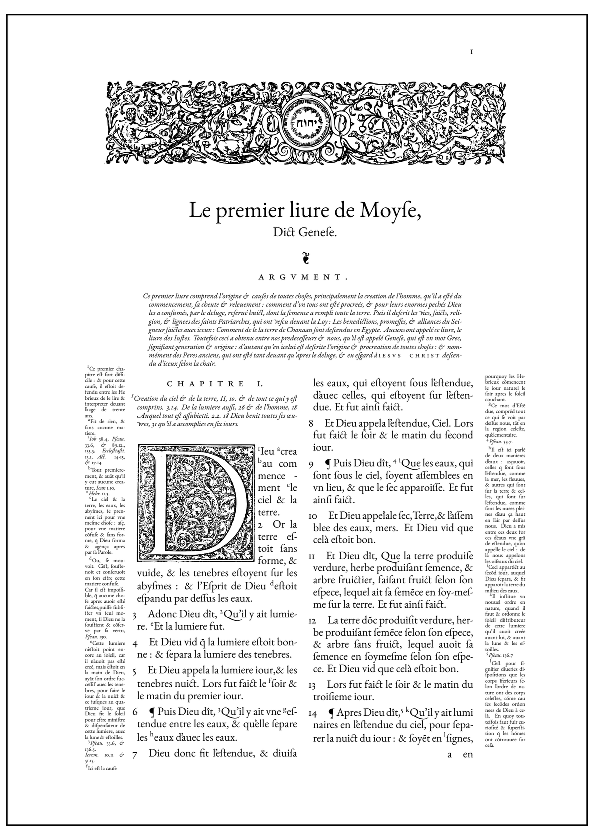

Notensatz

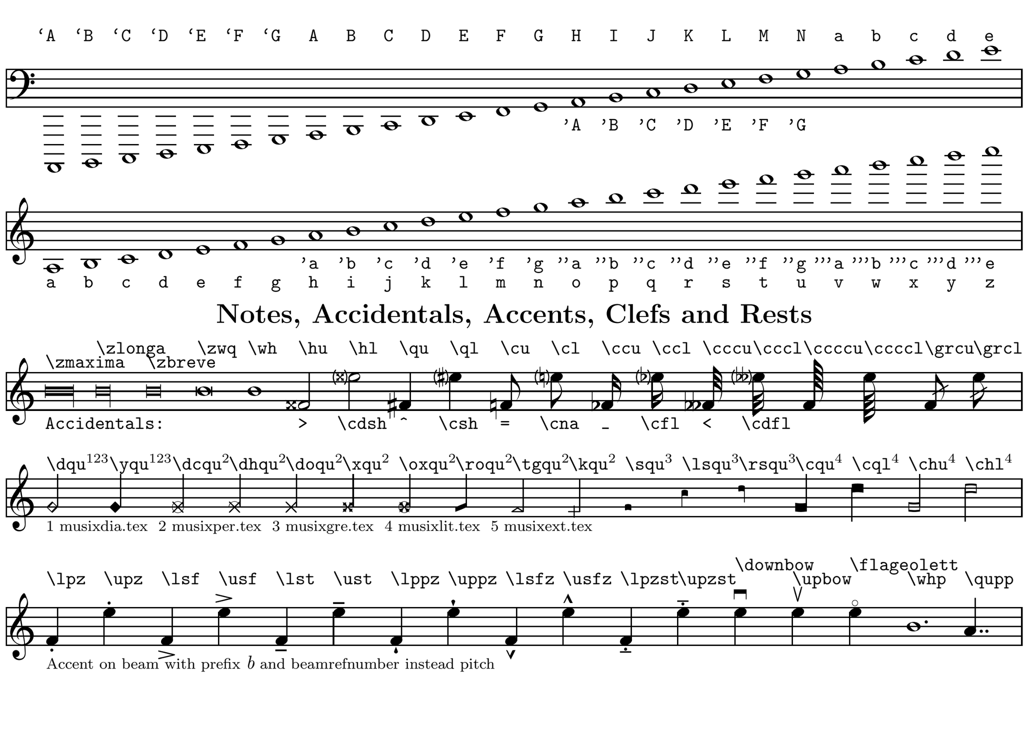

Illustrationen[3]

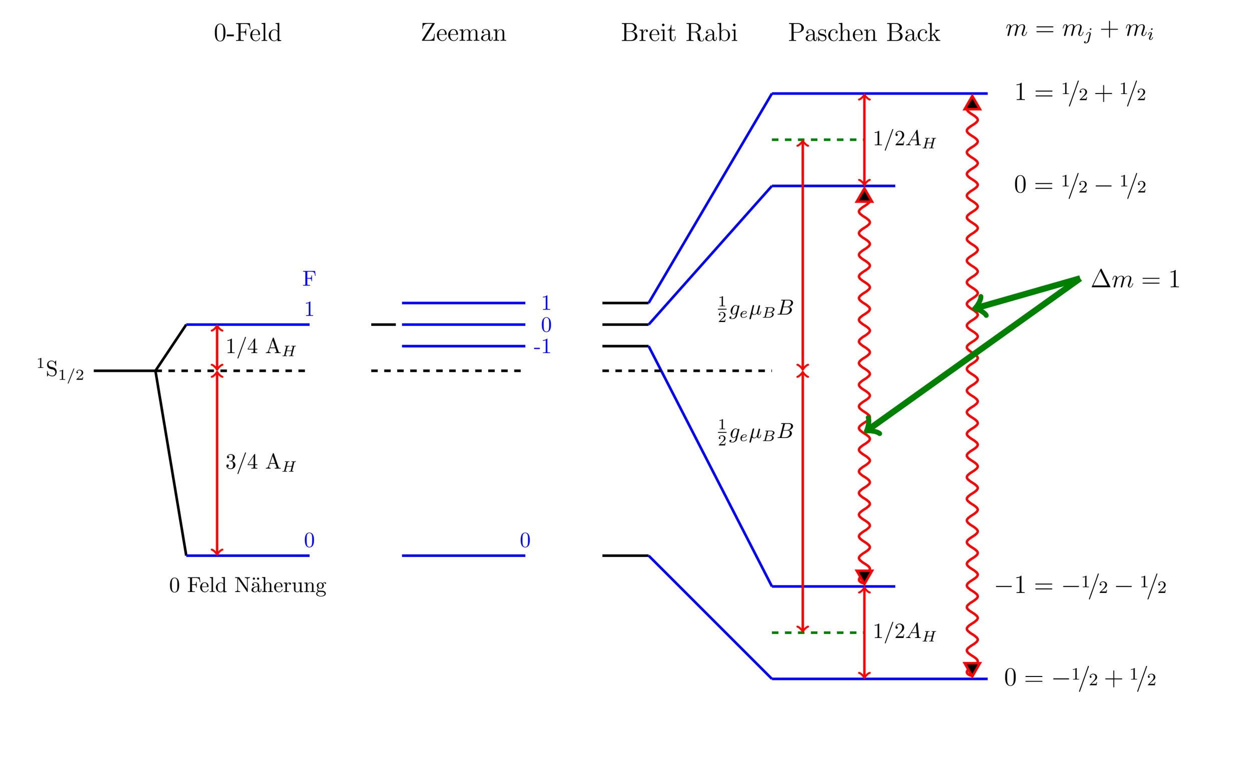

[3] http://www.texample.net/tikz/examples/hydrogen-splitting/